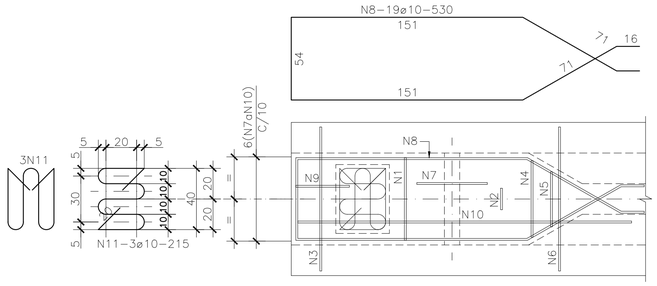

DETALHE 1 – EXTREMIDADE
DA VIGA – PLANTA
ESC.1:20

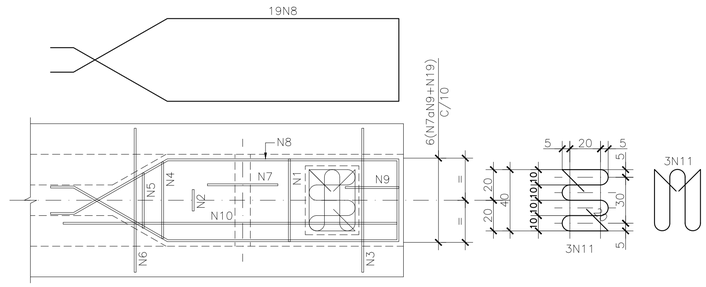

DETALHE 2 – EXTREMIDADE
DA VIGA – PLANTA
ESC.1:20

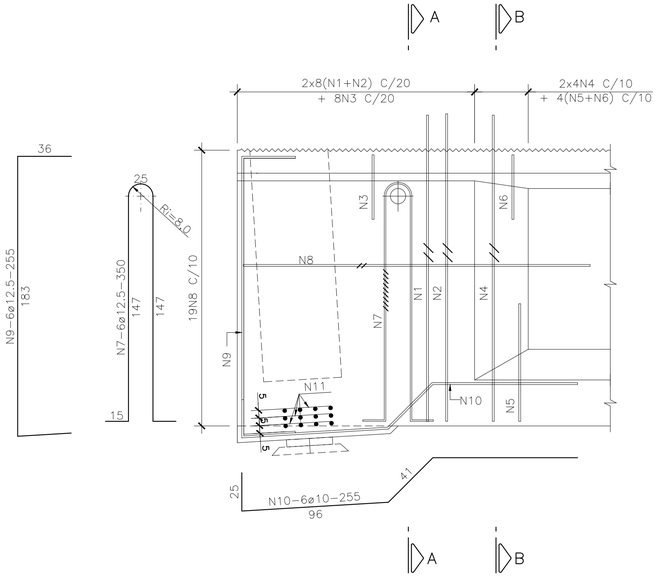

DETALHE 1 – EXTREMIDADE
DA VIGA – ELEVAÇÃO
ESC.1:20

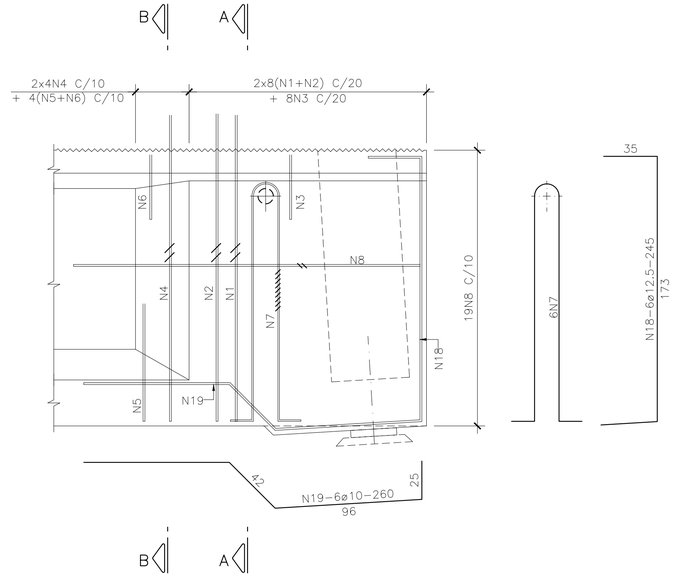

DETALHE 2 – EXTREMIDADE
DA VIGA – ELEVAÇÃO
ESC.1:20

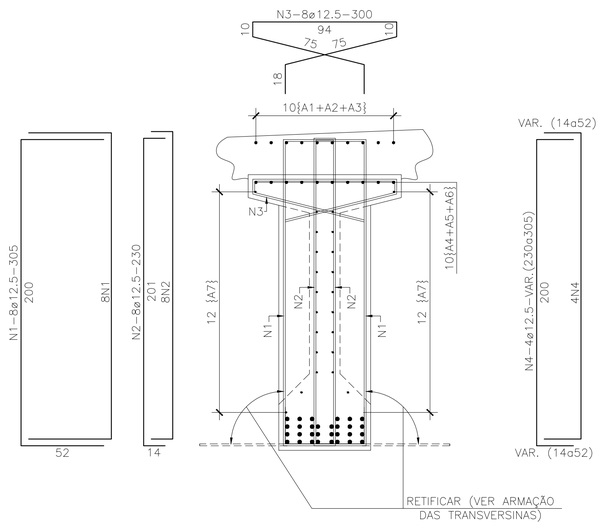

CORTE A–A (2x)
ESC.1:20

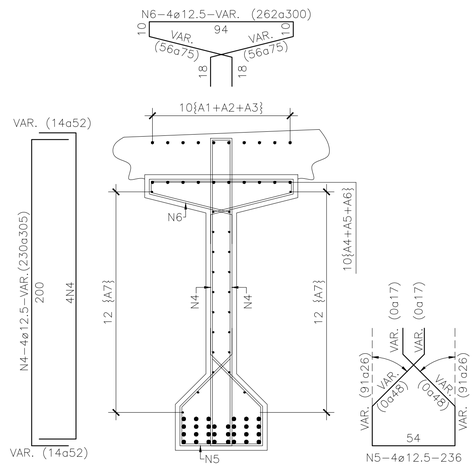

CORTE B–B (2x)
ESC.1:20

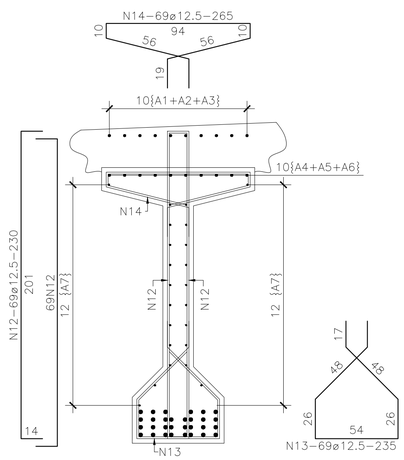

CORTE C–C (2x)
ESC.1:20

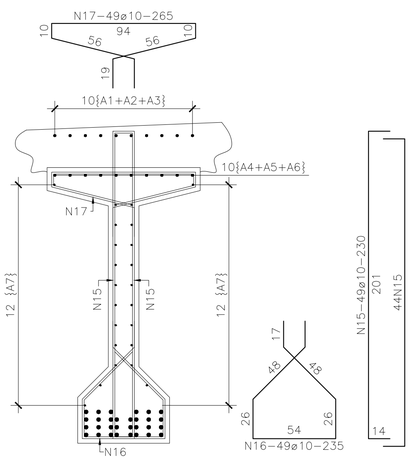

CORTE D–D
ESC.1:20

NOTAS:

1 – MEDIDAS EM CENTÍMETRO, BITOLAS EM MILÍMETRO, EXCETO ONDE INDICADO.
2 – PARA DEMAIS NOTAS VER FOLHA 01.
3 – COBRIMENTO = 3,0 cm.
4 – CORTAR E ADAPTAR A FERRAGEM EM FUNÇÃO DA GEOMETRIA DA FORMA.
5 – ADOTAR ESPAÇADORES PARA GARANTIR O COBRIMENTO DA ARMADURA.
6 – DOBRAMENTO DAS BARRAS CONFORME NBR–6118.
7 – TRABALHAR ESTE DESENHO JUNTO A FOLHA 62.

REV.	DATA	DESCRIÇÃO	DESENHO	APROVADO
0	10/03/23	EMISSÃO INICIAL	GSV	MHAC

MAPA DE ARTICULAÇÃO

ACESSO A RODOVIA SOB JURISDIÇÃO DO DER-MG

PROJETO ELABORADO DE ACORDO COM A RECOMENDAÇÃO TÉCNICA RT-04.16.d

Identificação: Intervenções Viárias MGC356

Rodovia: MGC356 Trecho: Entrº MG030 (Nova Lima) *Trecho Urbano* - Entrº BR040 (A) (Anel Rodoviário de Belo Horizonte) *Trecho Urbano*

Localização: Km 5,8 Município: Belo Horizonte

Jurisdição: 1ª URG - Belo Horizonte

Processo/Protocolo nº: 2300010112921/2024-61 Data: -

Autorização para Elaboração do Projeto nº: - Data: -

Interessado: Prefeitura Municipal de Nova lima/MG

Marcelo Henriques Pinto
Prefeitura Municipal de Nova lima/MG
Data: / /20__

CNPJ: 22.934.889/0001-17

Projetista: Engº Glauco Antônio Melo Oliveira

Glauco Antônio Melo Oliveira
Data: -

CREA: 86.997/D Região: MG Tel.: (31) 3347-1793

Endereço: Av. Oscar Niemeyer, Nº 500/804, Vale do Sereno.

CEP nº: 34.006-049 Cidade: Nova Lima Estado: Minas Gerais

ANÁLISE DO PROJETO

Gerência de Projetos de Obras de Arte Especiais

Eng.ª Wilian Barros Valamiel
RECOMENDO A APROVAÇÃO
Data: / /20__

Diretoria de Construção

Eng.º Anderson Tavares Abras
APROVADO
Data: / /20__

Chefe da 01ª UCRG - Belo Horizonte

Eng.º Glaucus Lopes Dornas
CIENTE
Data: / /20__

Termos de Aprovação, de Licenciamento e de Compromisso e Responsabilidade nº : Data: / /20__

Escala: INDICADA

PROJETO EXECUTIVO ESTRUTURAL DO VIADUTO
VIGA PRÉ-MOLDADA V2 - ARMAÇÃO PARTE 2 de 2

Revisão: 00
Folha: 63/70